RETROKIT

72208 **72208**

Remorque de conduite de tir pour batterie de canon de 75mm AA PC32

Arme savante, l'Artillerie a toujours utilisé la pointe des avancées techniques et technologiques de son temps pour produire les systèmes les plus performants possibles. Sachant que l'avion ennemi ne serait à portée qu'un court laps de temps, il était nécessaire d'intégrer tous les paramètres au plus vite pour diriger le tir au plus précis. Le PC32 était ainsi conçu pour diriger le tir de la batterie complète pour une meilleure potentialité de coup au but. Les canons ne pouvaient opérer indépendamment.

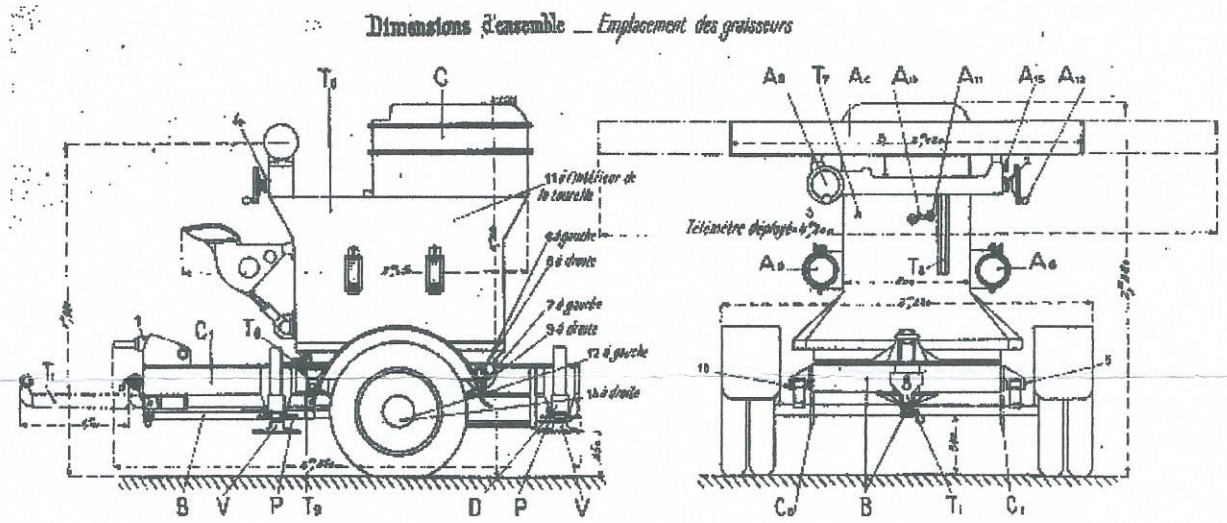

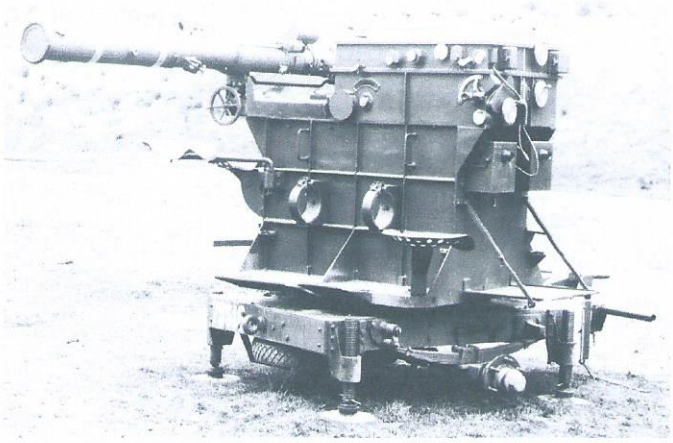

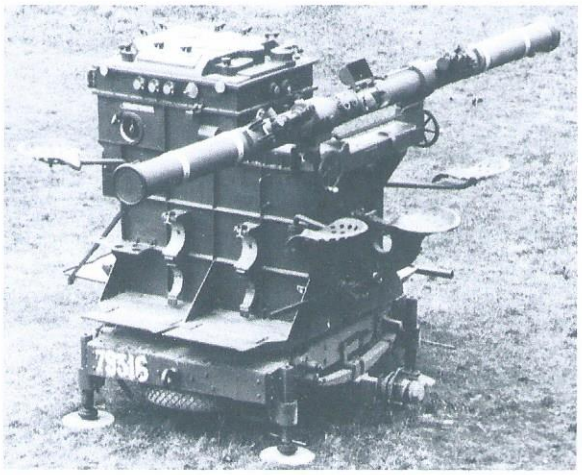

Remerciements à M. PF AUJAS pour la documentation essentielle qu'il nous a fournie.